HAFİF HİZMET SERİSİ

KHW-12K

KOZMAKSAN

- Yüksek mukavemetli, uzun ömürlü çelik gövde
- Özel çelik ısıl işlemli, ekstra güçlendirilmiş planet dişli sistemi
- Hafif ve güçlü tasarım
- Standart vinç kılavuz sistemi ve halat sabitleyici
- Standart olarak manuel vinç boşaltma sistemi
- Yüksek torklu hidromotor

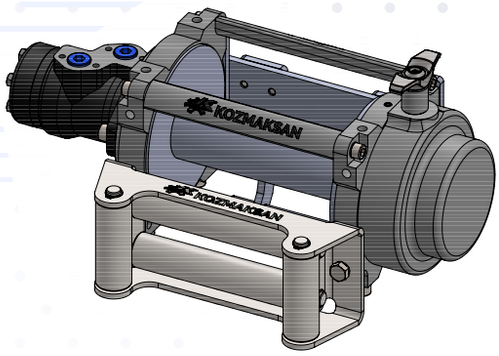

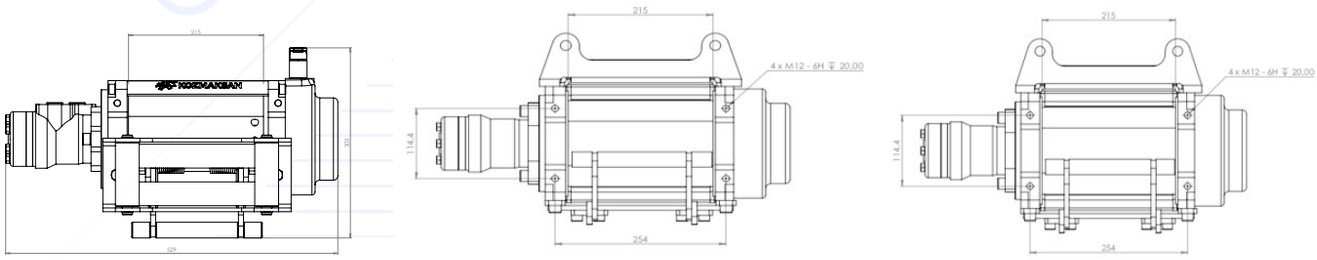

Halat Sarım Katı	Çekme Kapasitesi kg/lbs	Sarım Hızı m-dk/(ft-dk)	Halat Uzunluğu m/ft
1	5443/12000	5,1/16,7	5/16,4
2	4805/10595	4,6/15	11,3/37
3	4300/9485	2,7/8,85	18,6/61
4	3585/7904	1,4/4,6	25,5/83,6

Teknik Özellikler

Çekme Kapasitesi	: 12000 lbs (5443 kg)	Halat	: 25 m x Ø 12mm
Motor Hacmi	: 65 ml/r	Halat Kılavuzu	: 4 yönlü makaralı
Yağ Debisi	: 5 ~ 45 L/min	Net Ağırlık	: 65 kg
Basınç	: 14 MPa	Montaj Cıvata Düzeni	: 254mm x 114,3mm
Dişli	: 2 kademeli planet	Ölçüler	: (L x W x H) 519mm x 226mm x 262mm
Dişli Oranı	: 26-:-1		

Halat Hızı ve Motor Akımı (İlk Kat)

Çekme Kuvveti	Lbs	0	7904	9485	10595	12000
	kg	0	1361	2722	4082	5443
Halat Hızı	m/min	0,7	1,4	2,7	4,6	5,1
Basınç	PSI	290,1	453.1	986.2	1668	2030.6
Yağ Debisi	l/min	5	10	20	35	40